指定がない個所の普通寸法（削り加工）GENERAL TOLERANCE			同表粗さ ROUGHNESS	
寸法 DIMENSION mm	精級	中級		
1ヲコエ 4以下	±0.05	±0.1	▽▽▽▽	0.8S
4 〃 16 〃	±0.07	±0.2	▽▽▽	3.2S
16 〃 63 〃	±0.1	±0.3		
63 〃 250 〃	±0.2	±0.5	▽▽	12.5S
250 〃 1000 〃	±0.3	±0.8		
1000 〃 2000 〃	±0.5	±1.0	▽	35.0S
2000 〃 4000 〃	±0.8	±1.6		
同角度 ANGLE	±0.1°	±0.3°	～	除去加工なし

CVD−6 モーター、ベッドセット

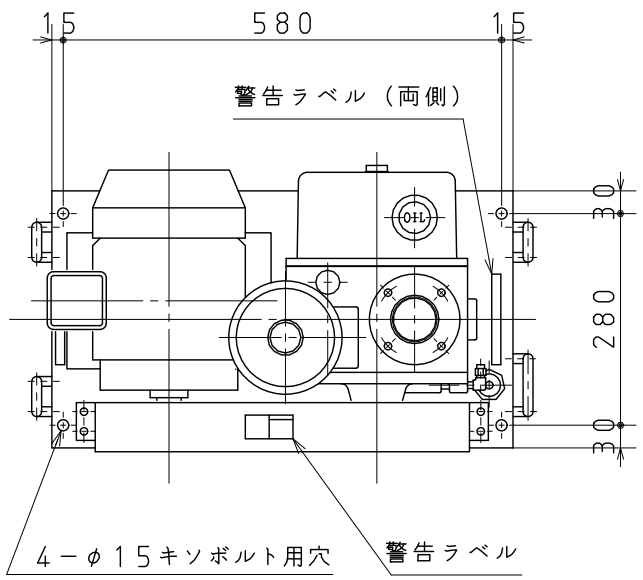

CVD−6 本体

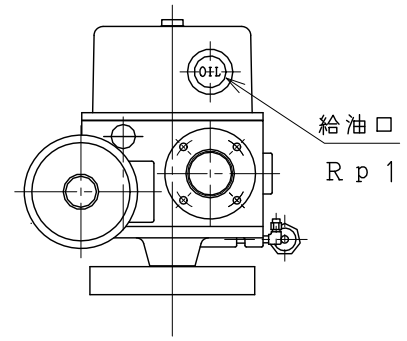

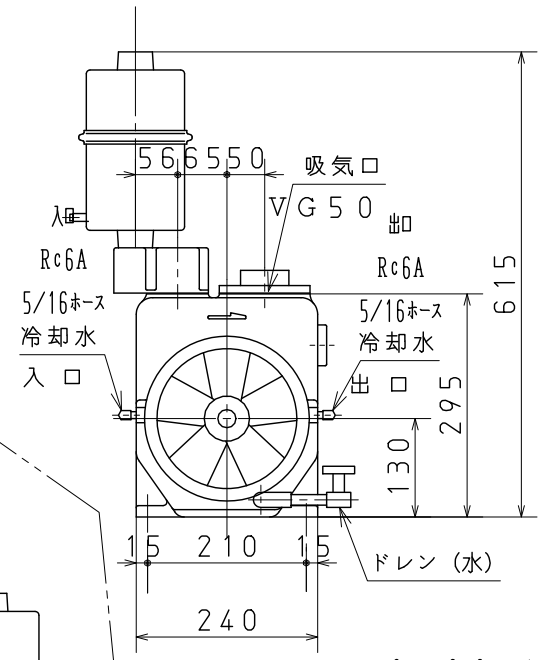

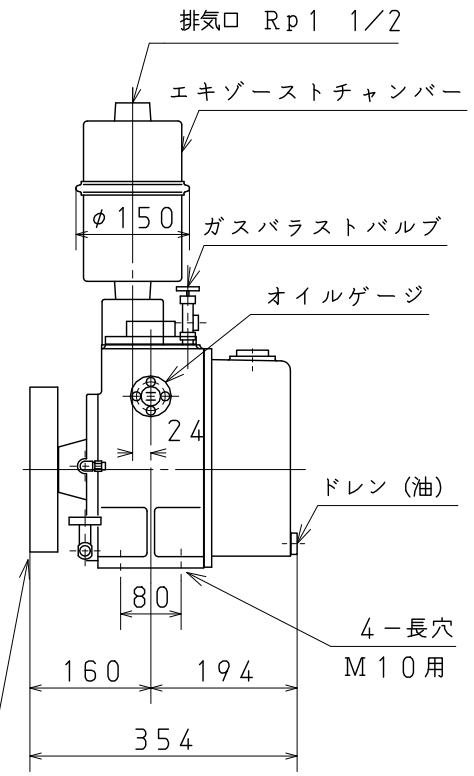

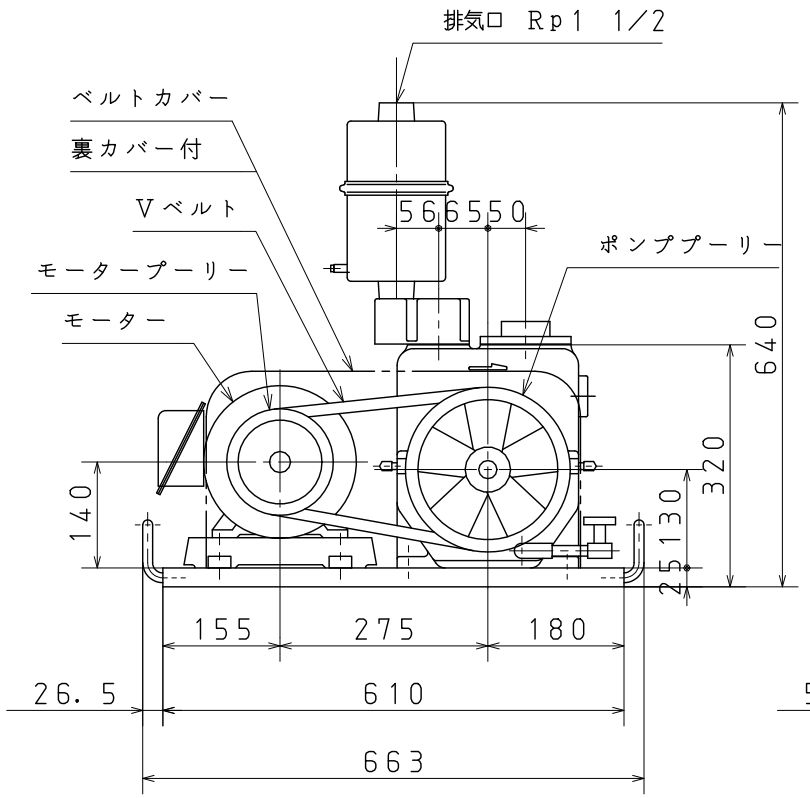

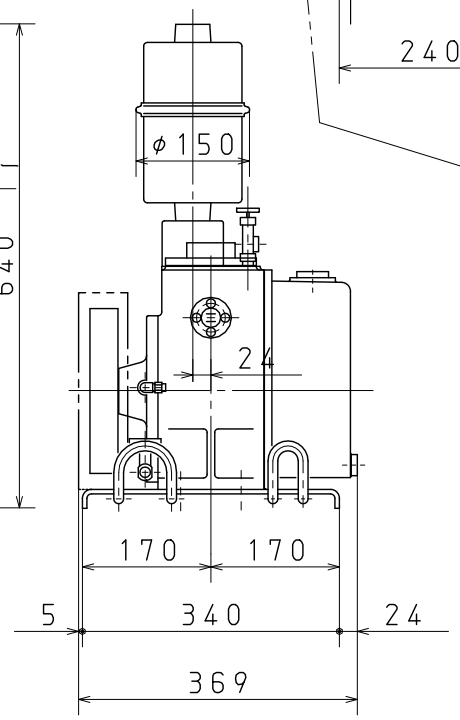

CVD−6 仕様

構造	回転翼形 2段
	ガスバラストバルブ付
設計排気速度	1200 L/min
到達圧力	マクラウド真空計 6.7×10^{-2} Pa
	ピラニー真空計 6.7×10^{-1} Pa
所要モーター	AC 200 V、3相、4極
	2.2 kW、全閉外扇形
回転数	900 r/min
所要油量	2.7 L (TSR-1200)
質量	115 kg（モーター、ベース共）
	本体 64 kg
騒音	67dB (A) （無負荷時）
吸気口	VG50 （相ソケットフランジ付属）
排気口	Rp 1 1/2
冷却水量	2 L/min （空冷可、但し取説熟読）
モータープーリー	φ141 (50Hz) ／φ115 (60Hz)
Vベルト	A42、2本 (50/60 Hz共用)
塗装色	ブルーハンマートン

部番 MARK	品名 PARTICULARS	材質 MATERIAL	個数 NO. REQUIRED	備考・部品番号 REMARKS, PARTS No.

記号 MARK	年月日 DATE	担当 DPT	記事 CONTENTS
			変更 REVISIONS

殿

年月日 DATE 95-07-12	設計 DSG	DIM:mm	図面名称 CVD−6型V. P.
製図 DWG T, Sakurai	検図 CHK	承認 APP	尺度 SCALE 1/10
			TITLE 外形寸法図

株式会社 大阪空気機械製作所
OSAKA AIR MACHINE INC.

DWG SIZE A3 | 図面番号 DWG No. P64−3V0060−00 | 改定REV

DWG SIZE A3 | 図面番号 DWG No. P64−3V0060−00 | 改定REV

真直度 | 平面度 | 真円度 | 円筒度 | 平行度 | 直角度 | 位置度 | 同軸度 | 対称度 | 円周度

図面No.

図面来歴